# POMPE P18 TROPI 50HZ CE LS

[09-19=>] LEROY SOMER (REF. 24677)

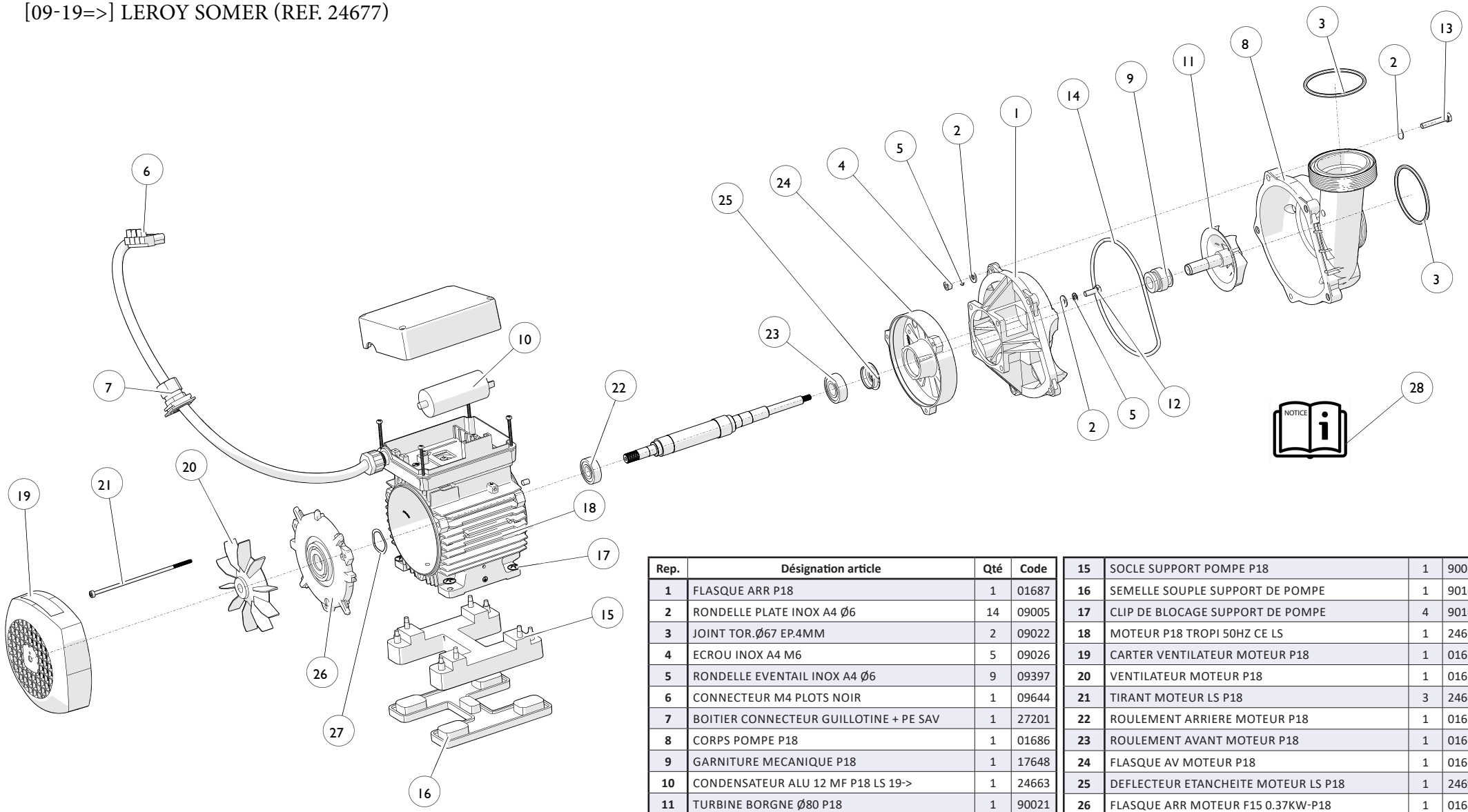


| Rep. | Désignation article | Qté | Code |
|---|---|---|---|
| 1 | FLASQUE ARR P18 | 1 | 01687 |
| 2 | RONDELLE PLATE INOX A4 Ø6 | 14 | 09005 |
| 3 | JOINT TOR.Ø67 EP.4MM | 2 | 09022 |
| 4 | ECROU INOX A4 M6 | 5 | 09026 |
| 5 | RONDELLE EVENTAIL INOX A4 Ø6 | 9 | 09397 |
| 6 | CONNECTEUR M4 PLOTS NOIR | 1 | 09644 |
| 7 | BOITIER CONNECTEUR GUILLOTINE + PE SAV | 1 | 27201 |
| 8 | CORPS POMPE P18 | 1 | 01686 |
| 9 | GARNITURE MECANIQUE P18 | 1 | 17648 |
| 10 | CONDENSATEUR ALU 12 MF P18 LS 19-> | 1 | 24663 |
| 11 | TURBINE BORGNE Ø80 P18 | 1 | 90021 |
| 12 | VIS INOX A4 TH 6X16 | 4 | 90022 |
| 13 | VIS INOX TH 6X35 | 5 | 90023 |
| 14 | JOINT TOR.Ø136 EP.4MM P18 | 1 | 25605 |

| | | | |
|---|---|---|---|
| 15 | SOCLE SUPPORT POMPE P18 | 1 | 90025 |
| 16 | SEMELLE SOUPLE SUPPORT DE POMPE | 1 | 90168 |
| 17 | CLIP DE BLOCAGE SUPPORT DE POMPE | 4 | 90169 |
| 18 | MOTEUR P18 TROPI 50HZ CE LS | 1 | 24678 |
| 19 | CARTER VENTILATEUR MOTEUR P18 | 1 | 01653 |
| 20 | VENTILATEUR MOTEUR P18 | 1 | 01650 |
| 21 | TIRANT MOTEUR LS P18 | 3 | 24664 |
| 22 | ROULEMENT ARRIERE MOTEUR P18 | 1 | 01636 |
| 23 | ROULEMENT AVANT MOTEUR P18 | 1 | 01610 |
| 24 | FLASQUE AV MOTEUR P18 | 1 | 01678 |
| 25 | DEFLECTEUR ETANCHEITE MOTEUR LS P18 | 1 | 24699 |
| 26 | FLASQUE ARR MOTEUR F15 0.37KW-P18 | 1 | 01681 |
| 27 | RONDELLE RESSORT MOTEUR P18 | 1 | 26519 |
| 28 | NOTICE POMPES P18 50HZ | 1 | 23745 |