POMPE PBI TROPI 50HZ CE LS

[09/04->] LEROY SOMER (REF. N°01667)

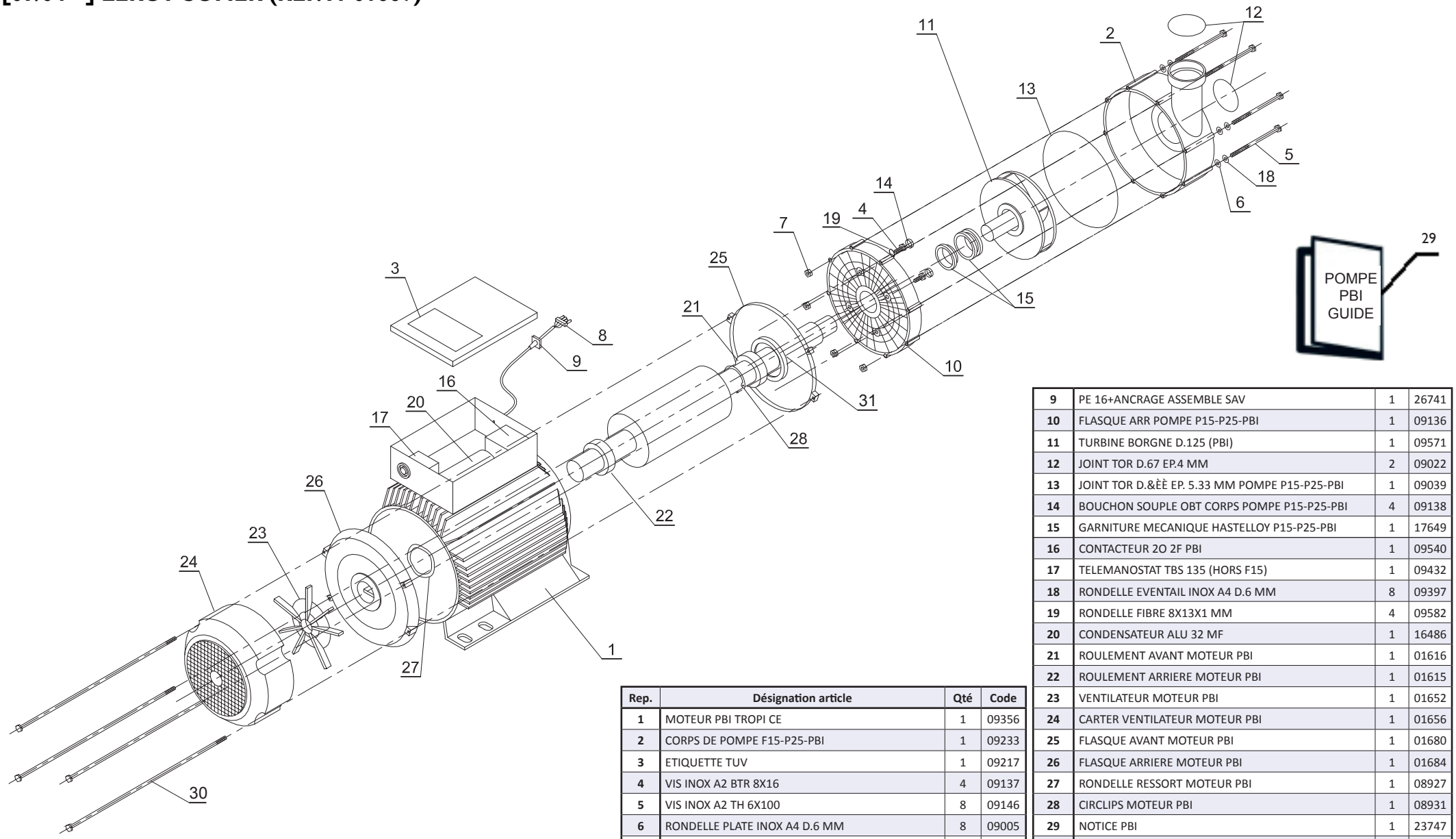

Rep.	Désignation article	Qté	Code
1	MOTEUR PBI TROPI CE	1	09356
2	CORPS DE POMPE F15-P25-PBI	1	09233
3	ETIQUETTE TUV	1	09217
4	VIS INOX A2 BTR 8X16	4	09137
5	VIS INOX A2 TH 6X100	8	09146
6	RONDELLE PLATE INOX A4 D.6 MM	8	09005
7	ECROU INOX A4 M6	8	09026
8	CONNECTEUR M 4 PLOTS NOIR	1	09644
9	PE 16+ANCRAGE ASSEMBLE SAV	1	26741
10	FLASQUE ARR POMPE P15-P25-PBI	1	09136
11	TURBINE BORGNE D.125 (PBI)	1	09571
12	JOINT TOR D.67 EP.4 MM	2	09022
13	JOINT TOR D.&ÈÈ EP. 5.33 MM POMPE P15-P25-PBI	1	09039
14	BOUCHON SOUPLE OBT CORPS POMPE P15-P25-PBI	4	09138
15	GARNITURE MECANIQUE HASTELLOY P15-P25-PBI	1	17649
16	CONTACTEUR 2O 2F PBI	1	09540
17	TELEMANOSTAT TBS 135 (HORS F15)	1	09432
18	RONDELLE EVENTAIL INOX A4 D.6 MM	8	09397
19	RONDELLE FIBRE 8X13X1 MM	4	09582
20	CONDENSATEUR ALU 32 MF	1	16486
21	ROULEMENT AVANT MOTEUR PBI	1	01616
22	ROULEMENT ARRIERE MOTEUR PBI	1	01615
23	VENTILATEUR MOTEUR PBI	1	01652
24	CARTER VENTILATEUR MOTEUR PBI	1	01656
25	FLASQUE AVANT MOTEUR PBI	1	01680
26	FLASQUE ARRIERE MOTEUR PBI	1	01684
27	RONDELLE RESSORT MOTEUR PBI	1	08927
28	CIRCLIPS MOTEUR PBI	1	08931
29	NOTICE PBI	1	23747
30	TIRANT MOTEUR LS PBI	4	24666
31	DEFLECTEUR ETANCHEITE MOTEUR LS PBI 1.2 03/10/23	1	24762